Toilettencontainer Modell "4Elements"

Frisch aus unserer Design-Schmiede ist der neue VIP-Toilettencontainer "4Elements" von exCLOsiv®. Das Top-Design von 4Elements wird auch auf Ihrer nächsten VIP-Veranstaltung besondere Akzente setzen!

Geräumige Innenausstattung und Funktionalität auf kleinstem Raum ist ein sehr wichtiger Faktor bei Events und Feiern. Deshalb wurde die Event-Toilette "4Elements" im Damenbereich mit 4 Toiletten, 2 Waschtischen und im Herrenbereich mit 4 Urinalen, 1 Toilette und 1 Waschtisch ausgestattet. Sie wurde konzipiert für Veranstaltungen bis ca. 500 Personen.

Ausstattung:

- Satinierte Glasbecken in Kombination mit freistehenden Designarmaturen - Händewaschen in edelster Form bei exCLOsiv®
- Berührungslose Händetrockner
- Warmwasser
- Großzügige Spiegelflächen
- Auf Wunsch Frottee Handtücher
- Elegantes italienisches Glasmosaik mit feinem Schiefer und groben Fels
- Ein echter Hin-Gucker: die Design Urinal-Anlage im VIP Toilettencontainer
- Alle Toiletten sind auch mit separatem Wasserhahn für Ihre arabischen Gäste ausgestattet

Begeistern Sie Ihre Gäste nicht nur mit Ihrem Event, sondern auch auf dem "stillen Örtchen" mit unserem VIP Toilettencontainer 4 Elements. Denn wer uns kennt der weiß, dass unsere Event-Toiletten von der ungewöhnlichsten Art sind, seit es Toilettencontainer gibt. 4Elements, das ist Toiletten-Design in außergewöhnlicher Kombination von Form und Farbe.

So kann es durchaus passieren, dass sich Besucherströme in Richtung Toilette bilden, weil sich wie ein Lauffeuer verbreitet, dass die Miet-Toiletten auf Ihrer Veranstaltung die außergewöhnlichsten und abgefahrensten Toilettencontainer sind, die bislang gesehen wurden. Mit den Event Toiletten von exCLOsiv® sorgen Sie für ein rundum gelungenes Fest. Ihre Besucher und Gäste werden es Ihnen danken.

Als optionale Ausstattung ist möglich:

- Frische Frottee – Handtücher
- Reinigungs- und Betreuungspersonal
- Aufstellung im beheizten Zelt
- Durch Einsatz einer Pumpe ist der Anschluss des Toilettencontainers auch ohne Anschluss an ein Kanalsystem möglich.

exCLOsiv®
Mobile Luxus-Miettoiletten

exCLOsiv e.K.
Anton Forster

Kufsteiner Straße 29
83075 Bad Feilnbach

info@exclosiv.de
www.exclosiv.de

T: +49 (0)8031 2217468
F: +49 (0)8031 2217469
M: +49 (0)160 4437016

Niederlassungen:

Headquaters: München
Berlin | Bochum | Linz (AT)

exCLOsiv ® e.K.
Inhaber Anton Forster

HRA Traunstein 13081
St.Nr. 156/217/80848
Ust.ID. DE323191065

Bank: Sparkasse Rosenheim
BLZ: 711 500 00
Kt.Nr: 500646914

IBAN:
DE20711500000500646914
SWIFT: BIC BYLADEM1ROS

Modell 4Elements

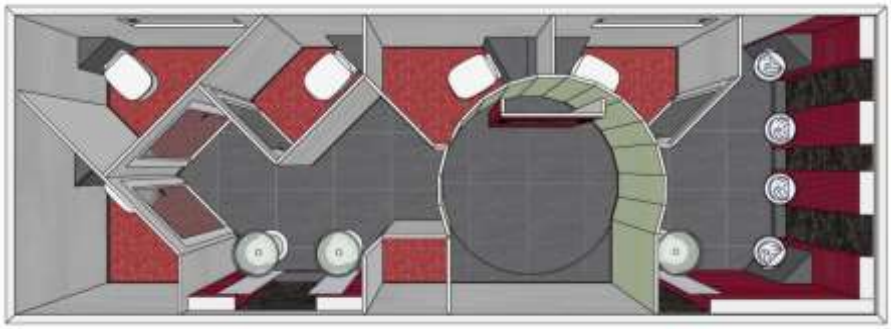

exCLOsiv®
Mobile Luxus-Miettoiletten

exCLOsiv e.K.
Anton Forster

Kufsteiner Straße 29
83075 Bad Feilnbach

info@exclosiv.de
www.exclosiv.de

T: +49 (0)8031 2217468
F: +49 (0)8031 2217469
M: +49 (0)160 4437016

Niederlassungen:

Headquaters: München
Berlin | Bochum | Linz (AT)

exCLOsiv ® e.K.
Inhaber Anton Forster

HRA Traunstein 13081
St.Nr. 156/217/80848
Ust.ID. DE323191065

Bank: Sparkasse Rosenheim
BLZ: 711 500 00
Kt.Nr: 500646914

IBAN:
DE20711500000500646914
SWIFT: BIC BYLADEM1ROS

Modell 4Elements

exCLOsiv®
Mobile Luxus-Miettoiletten

exCLOsiv e.K.
Anton Forster

Kufsteiner Straße 29
83075 Bad Feilnbach

info@exclosiv.de
www.exclosiv.de

T: +49 (0)8031 2217468
F: +49 (0)8031 2217469
M: +49 (0)160 4437016

Niederlassungen:

Headquaters: München
Berlin | Bochum | Linz (AT)

exCLOsiv ® e.K.
Inhaber Anton Forster

HRA Traunstein 13081
St.Nr. 156/217/80848
Ust.ID. DE323191065

Bank: Sparkasse Rosenheim
BLZ: 711 500 00
Kt.Nr: 500646914

IBAN:
DE20711500000500646914
SWIFT: BIC BYLADEM1ROS

Modell 4Elements

*hier mit schwarzer Stoffverkleidung (optional buchbar)

*hier mit schwarzer Stoffverkleidung (optional buchbar)

exCLOsiv®
Mobile Luxus-Miettoiletten

exCLOsiv e.K.
Anton Forster

Kufsteiner Straße 29
83075 Bad Feilnbach

info@exclosiv.de
www.exclosiv.de

T: +49 (0)8031 2217468
F: +49 (0)8031 2217469
M: +49 (0)160 4437016

Niederlassungen:

Headquaters: München
Berlin | Bochum | Linz (AT)

exCLOsiv ® e.K.
Inhaber Anton Forster

HRA Traunstein 13081
St.Nr. 156/217/80848
Ust.ID. DE323191065

Bank: Sparkasse Rosenheim
BLZ: 711 500 00
Kt.Nr: 500646914

IBAN:
DE20711500000500646914
SWIFT: BIC BYLADEM1ROS

Modell 4Elements

exCLOsiv®
Mobile Luxus-Miettoiletten

exCLOsiv e.K.
Anton Forster

Kufsteiner Straße 29
83075 Bad Feilnbach

info@exclosiv.de
www.exclosiv.de

T: +49 (0)8031 2217468
F: +49 (0)8031 2217469
M: +49 (0)160 4437016

Niederlassungen:

Headquaters: München
Berlin | Bochum | Linz (AT)

exCLOsiv ® e.K.
Inhaber Anton Forster

HRA Traunstein 13081
St.Nr. 156/217/80848
Ust.ID. DE323191065

Bank: Sparkasse Rosenheim
BLZ: 711 500 00
Kt.Nr: 500646914

IBAN:
DE20711500000500646914
SWIFT: BIC BYLADEM1ROS

Modell 4Elements

exCLOsiv®
Mobile Luxus-Miettoiletten

exCLOsiv e.K.
Anton Forster

Kufsteiner Straße 29
83075 Bad Feilnbach

info@exclosiv.de
www.exclosiv.de

T: +49 (0)8031 2217468
F: +49 (0)8031 2217469
M: +49 (0)160 4437016

Niederlassungen:

Headquaters: München
Berlin | Bochum | Linz (AT)

exCLOsiv ® e.K.
Inhaber Anton Forster

HRA Traunstein 13081
St.Nr. 156/217/80848
Ust.ID. DE323191065

Bank: Sparkasse Rosenheim
BLZ: 711 500 00
Kt.Nr: 500646914

IBAN:
DE20711500000500646914
SWIFT: BIC BYLADEM1ROS

„ Exklusive Gäste wollen **exCLOsiv**e Events “

Modell 4Elements

Merkblatt allgemeine technische und bautechnische Aufstellvorgaben

Gilt für alle exCLOsiv Toilettenmodelle zusätzlich zur spezifischen Modellbeschreibung

Als Anschlussbedingungen am Veranstaltungsort werden bei Anlieferung(1) benötigt:

- ein Kaltwasseranschluss 3/4"Schlauchanschluss pro Toiletteneinheit bei vorhandenem Mindestfließdruck von ca. 2 bar. Übergang auf GEKA-Schlauchkupplung
- Drehstromanschluss 400 V Absicherung 32A CEE pro Toilettentraille. Im Winterbetrieb benötigte Leistung ca. 25KW / Sommer ca. 20 KW. Drehrichtung rechts
- Bei Kanalanschluss Abwasseranschluss Größe mind. DN100 um über natürliches Gefälle abzuleiten. Rohrsohle max. 10cm über Standplatzniveau oder Revisionsschacht, Versitzgrube o.ä.
- Bei Abwasseranschluss über Pumpe reicht eine Abwasserleitung mit einer Größe von mind. DN50 z.B. Waschbeckensyphon o.ä.. Zum Betrieb können Syphons und andere Bauteile demontiert und durch einen Anschlussadapter ersetzt werden (GEKA 5/4“). Bitte Entfernung und Höhe angeben.
- Es befindet sich ein Autoradio mit CD-Laufwerk das mp3 fähig ist an Bord. Die Toiletten NoblesMedia, 4Elements und Q-Line haben zusätzlich einen USB Anschluss.
- Die Toiletten NoblesMedia, 4Elements und Q-Line sind mit einem Multi-Media-System und TFT-Monitor 1024x786 im 14:9 Format ausgestattet. An Bord befindet sich ein DVD Player auf dem Filme auf CD oder DVD im DVD Format, MPG oder AVI sowie Bilder als Jpg oder BMP in Form einer Dia-Show abgespielt werden können. Weiter befinden sich verschiedene Schnittstellenkabel für Laptop, Monitor, Scart, HDMI, Cinch, Hausantenneneingang

Gerne sind wir Ihnen bei technischen Fragen behilflich und prüfen mit Ihnen gemeinsam, ob und welche Alternativen es gibt, wenn die technischen Vorgaben am Veranstaltungsort nicht oder schwierig bereitzustellen sind.

(1) Im Winterbetrieb ist zu gewährleisten, dass die Frostschutzmaßnahmen gewahrt bleiben. Zusätzliche Frostschutzmaßnahmen für die Anschlussleitungen zur Toiletteneinheit obliegen dem Kunden.
Ohne vorherige Absprache sind die Anlagen im Winterbetrieb nicht von der Stromversorgung zu trennen, bis die Demontage durch unseren Monteur erfolgt.

exCLOsiv®
Mobile Luxus-Miettoiletten

exCLOsiv e.K.
Anton Forster

Kufsteiner Straße 29
83075 Bad Feilnbach

info@exclosiv.de
www.exclosiv.de

T: +49 (0)8031 2217468
F: +49 (0)8031 2217469
M: +49 (0)160 4437016

Niederlassungen:

Headquaters: München
Berlin | Bochum | Linz (AT)

exCLOsiv ® e.K.
Inhaber Anton Forster

HRA Traunstein 13081
St.Nr. 156/217/80848
Ust.ID. DE323191065

Bank: Sparkasse Rosenheim
BLZ: 711 500 00
Kt.Nr: 500646914

IBAN:
DE20711500000500646914
SWIFT: BIC BYLADEM1ROS

Folgende bautechnischen Voraussetzungen an den Veranstaltungsort werden gestellt:

- Ausreichend befestigter oder/oder asphaltierter Zufahrtsweg, der den obig genannten Gewichtsbelastungen standhält, sowie aufgrund der Straßenführung und Abmessung den Transport sowie ausreichende Rangiermöglichkeiten zulässt.
- Ausreichend befestigter oder/oder asphaltierter Aufstellplatz in ebener Lage, der den obig genannten Gewichtsbelastungen standhält, und in entsprechender Größe dimensioniert den benötigten Rangier- und Stellplatz sowie Befahrbarkeit mit dem Zugfahrzeug.
- Sofern kein befestigter Stellplatz vorhanden ist, ist durch geeignete Unterbauungen eine entsprechende Unterlage auf Risiko des Kunden zu schaffen. Statische Nachweise oder erforderliche Genehmigungen sind durch den Kunden zu erbringen.
- Für Rangier- und Platzierungsarbeiten die nicht mit dem Anlieferfahrzeug durchgeführt werden können ist durch den Kunden entsprechendes Personal bzw. technisches Equipment wie Kran, Stapler, Traktor etc. zu sorgen.
- Für die Aufstellung der Toilette 4Elements und Q-Line wird zur Anbringung der Hydraulik-Stützen eine kräftige Hilfe für ca. 30min durch den Kunden zu stellen. Sollte das nicht möglich sein, so ist eine Anlieferung nur mit 2 Personen möglich. Dies ist jedoch mit entsprechenden Zusatzkosten verbunden. Wir bitten dann um Ihre Information.
- Für das Anbringen der Versorgungsanschlüsse ist ausreichend Platz von mindesten 1 Meter um die Toilette vorzusehen. Weiter ist eine ausreichende Platzmöglichkeit für den Einsatz einer Pumpe hinter der Toilette (sofern nötig) sowie pro 1m³ Abwasserauffangbehälter mindestens 1m² Stellfläche hierfür (sofern von exCLOsiv geliefert) vorzusehen.

Allgemeine Hinweise:

- Um eine Beschädigung der hochwertigen Außenlackierung von exCLOsiv -Toiletten zu vermeiden, ist es nicht zulässig, Aufkleber oder Schilder sowie Beschriftungen anzubringen. Auch die Verwendung von Klebestreifen und/oder Vergleichbarem, die sich nicht rückstandsfrei ablösen lassen, ist nicht erlaubt.
- Ein Bewegen der Toiletteneinheit mittels Kran ist nur auf Risiko des Kunden möglich. Trailer dürfen nur mit einer verwindungsfreien Trageplattform angehoben werden. Es muss sichergestellt sein, dass ein lackschützender Trageschlupf verwendet wird. Bei den Wechselbrückencontainern befinden sich am Bodenbereich Befestigungspunkte zur Kranaufnahme.
- Für Schäden, Kratzer und/oder Reinigungskosten die durch die Nichtbeachtung der oben genannten Informationen entstehen haftet der Auftraggeber der Mietsache.
- Ein begehen der Dachflächen der Toiletteneinheiten ist nicht möglich. Die Decke ist nicht Tragfähig.
- Für die Container 4Elements und Q-Line ist die ex-O-wall Verkleidung lieferbar. Diese ist in Standardfarben und mit individuellen Aufdrucken lieferbar. Bitte fragen Sie hierzu nach weiteren Informationen.

exCLOsiv®
Mobile Luxus-Miettoiletten

exCLOsiv e.K.
Anton Forster

Kufsteiner Straße 29
83075 Bad Feilnbach

info@exclosiv.de
www.exclosiv.de

T: +49 (0)8031 2217468
F: +49 (0)8031 2217469
M: +49 (0)160 4437016

Niederlassungen:

Headquaters: München
Berlin | Bochum | Linz (AT)

exCLOsiv ® e.K.
Inhaber Anton Forster

HRA Traunstein 13081
St.Nr. 156/217/80848
Ust.ID. DE323191065

Bank: Sparkasse Rosenheim
BLZ: 711 500 00
Kt.Nr: 500646914

IBAN:
DE20711500000500646914
SWIFT: BIC BYLADEM1ROS

Ergänzendes Merkblatt und Maße für Toilettencontainer Serie 4Elements und Q-Line

Technische Maße und Gewichte:

Die VIP Luxus-Event Toilette 4Elements/Q-Line ist auf Basis eines Wechselbrückencontainer erstellt. Deren Anlieferung erfolgt mittels LKW-Wechselbrückentransporter oder auf einem geeigneten Anhänger.

Die Toilette kann auf Wechselbrückenstützten betrieben (Treppe bauseitig), oder mit Hydraulikstützten oder einem Kran auf Bodenniveau gehoben werden.

Die Außen-Abmessungen der Toilette 4Elements/Q-Line betragen:

Länge = 7,2m
Breite = 2,6m
Höhe mit Unterlage ca. 3m (im Absenkzustand mit Hydraulikstützen)
Höhe auf Stützen ca. 4,25 m
Einstiegshöhe ab Bodenniveau ca. 50-55 cm
Gewicht Container ca. 8,5 Tonnen

Für die Zufahrts- und Ablademöglichkeit VIP-Luxus Toilette 4 Elements/Q-Line sind folgende Begebenheiten erforderlich:

Länge inkl. LKW = 10m
Platzbedarf zum Abstellen ca. 20m
Breite inkl. LKW = 3,2m
Höhe inkl. LKW = 3,8 m
Gesamtgewicht LKW + Container 15 Tonnen

exCLOsiv®
Mobile Luxus-Miettoiletten

exCLOsiv e.K.
Anton Forster

Kufsteiner Straße 29
83075 Bad Feilnbach

info@exclosiv.de
www.exclosiv.de

T: +49 (0)8031 2217468
F: +49 (0)8031 2217469
M: +49 (0)160 4437016

Niederlassungen:

Headquaters: München
Berlin | Bochum | Linz (AT)

exCLOsiv ® e.K.
Inhaber Anton Forster

HRA Traunstein 13081
St.Nr. 156/217/80848
Ust.ID. DE323191065

Bank: Sparkasse Rosenheim
BLZ: 711 500 00
Kt.Nr: 500646914

IBAN:
DE20711500000500646914
SWIFT: BIC BYLADEM1ROS

Modell 4Elements

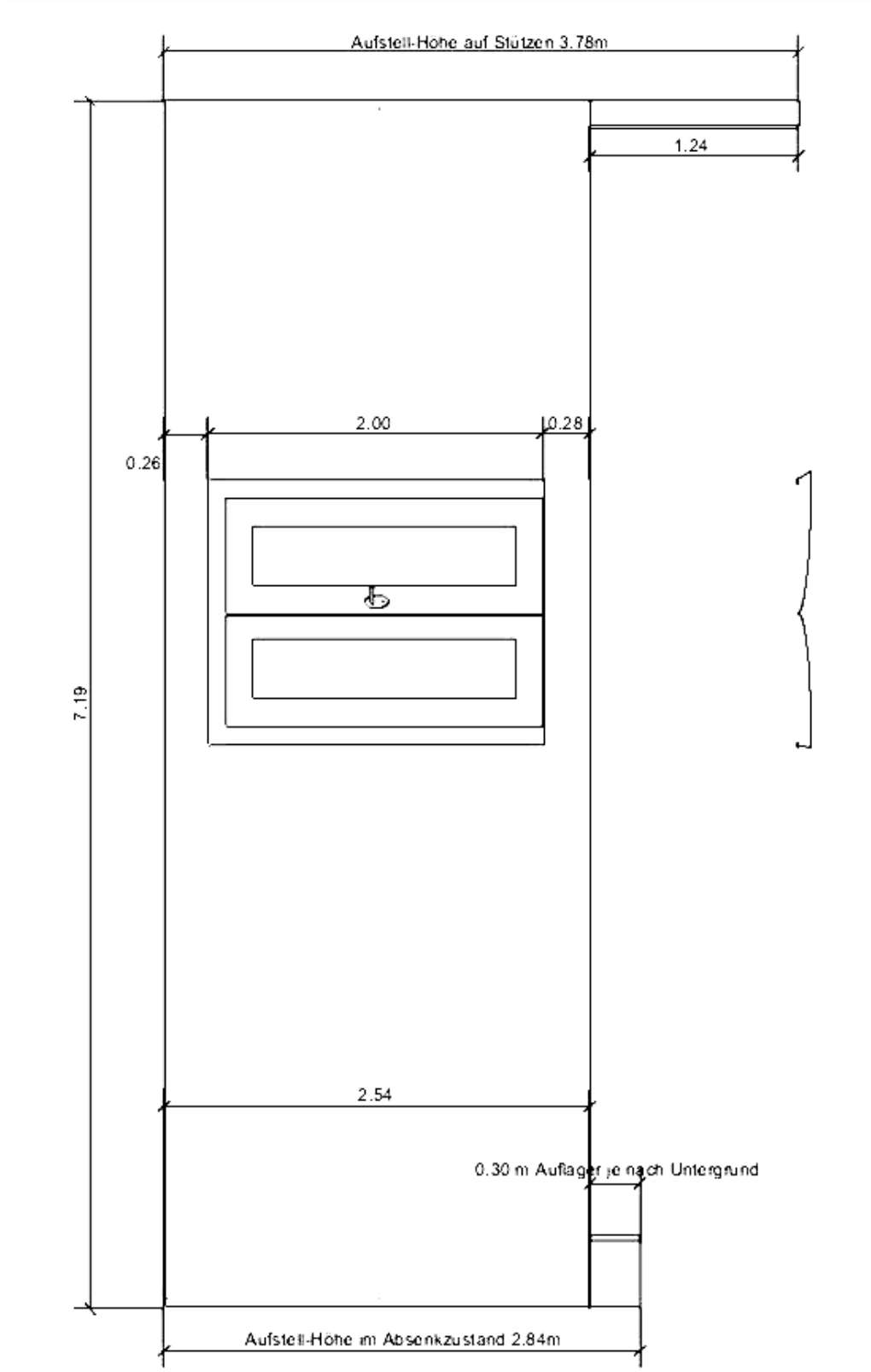

exCLOsiv®
Mobile Luxus-Miettoiletten

exCLOsiv e.K.
Anton Forster

Kufsteiner Straße 29
83075 Bad Feilnbach

info@exclosiv.de
www.exclosiv.de

T: +49 (0)8031 2217468
F: +49 (0)8031 2217469
M: +49 (0)160 4437016

Niederlassungen:

Headquaters: München
Berlin | Bochum | Linz (AT)

exCLOsiv ® e.K.
Inhaber Anton Forster

HRA Traunstein 13081
St.Nr. 156/217/80848
Ust.ID. DE323191065

Bank: Sparkasse Rosenheim
BLZ: 711 500 00
Kt.Nr: 500646914

IBAN:
DE20711500000500646914
SWIFT: BIC BYLADEM1ROS

Modell 4Elements

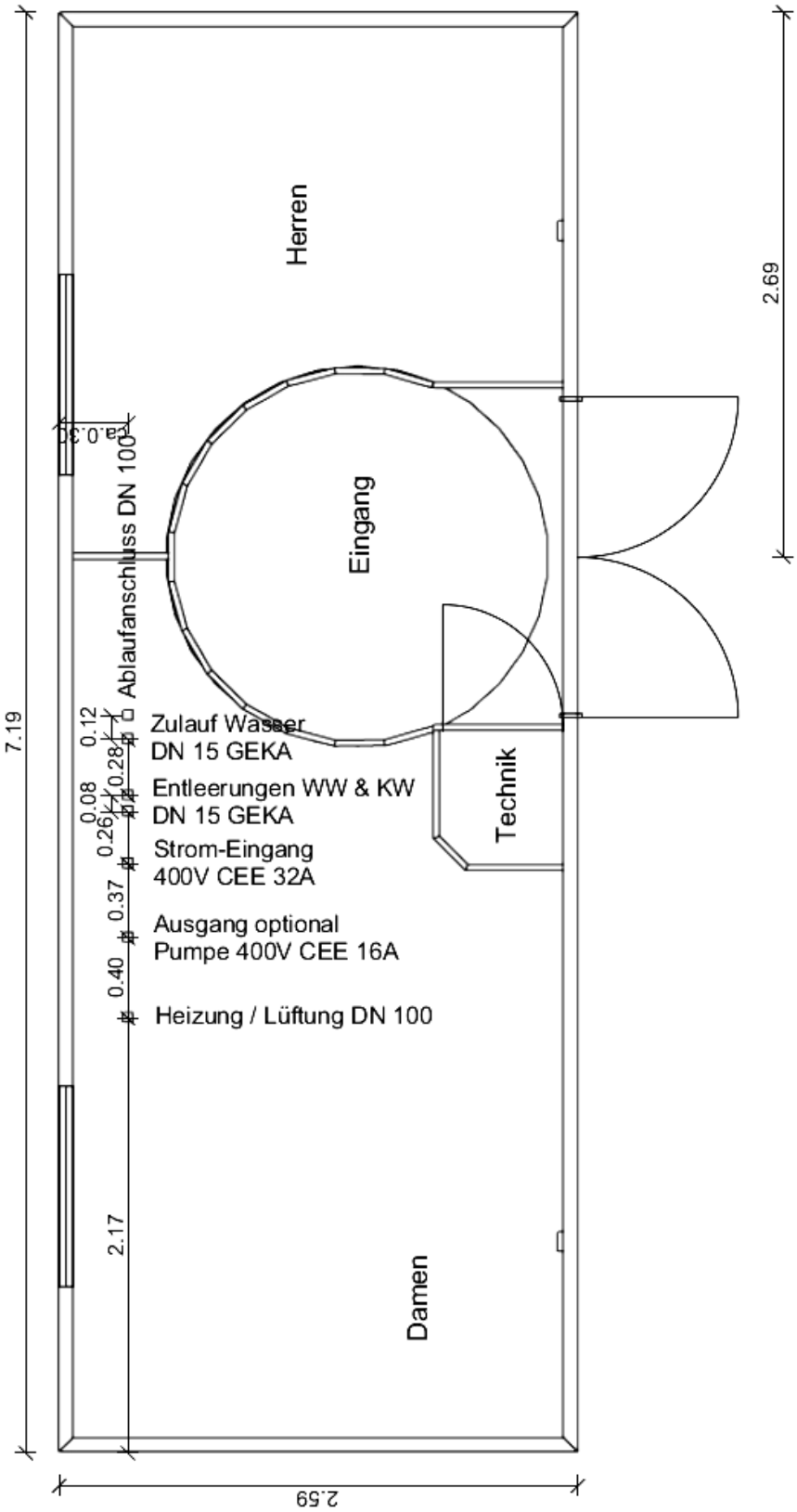

exCLOsiv®
Mobile Luxus-Miettoiletten

exCLOsiv e.K.
Anton Forster

Kufsteiner Straße 29
83075 Bad Feilnbach

info@exclosiv.de
www.exclosiv.de

T: +49 (0)8031 2217468
F: +49 (0)8031 2217469
M: +49 (0)160 4437016

Niederlassungen:

Headquaters: München
Berlin | Bochum | Linz (AT)

exCLOsiv ® e.K.
Inhaber Anton Forster

HRA Traunstein 13081
St.Nr. 156/217/80848
Ust.ID. DE323191065

Bank: Sparkasse Rosenheim
BLZ: 711 500 00
Kt.Nr: 500646914

IBAN:
DE20711500000500646914
SWIFT: BIC BYLADEM1ROS