no problaim
Aufblasbare Werbeträger

SÄULEN

WIR BLASEN AUF. SIE FALLEN AUF.

www.noproblaim.at

SELBST WENN ALLES ZUSAMMENBRICHT:
IHRE WERBUNG STEHT BESTENS DA.

Pneu Werbemittel | Pneu Zelte | Pneu Möbel | MAX Säulen | Bögen | Specials | Zelte, Info Bars | Walker | Wände, Würfel, Tower | Sky Dancer | Sky Ads, Helium | Spiele, Fun Action Games | The Others

no problaim
Aufblasbare Werbeträger

WIR BLASEN AUF. SIE FALLEN AUF. www.noproblaim.at

AUFFÄLLIGE WERBUNG MIT 3 BUCHSTABEN? **MAX!**

Ob der klassische MAX, der riesige Super MAX, der Bogen MAX, unser Flaschen MAX, der Special MAX oder der günstige Easy MAX — eines haben alle unsere MAX Säulen gemeinsam: sie sind überall einsetzbar und schnell auf- und wieder abzubauen. Darüber hinaus sind sie alle optimal ausgeleuchtet und das jeweilige Sujet ist kinderleicht zu wechseln: Einfach abzippen und ein anderes Sujet aufzippen. Einfacher geht's nicht.

Alle MAX-Varianten setzen auf demselben Sockel auf, auch der riesige Super MAX und der verspielte Special MAX. Nur der Bogen MAX setzt aufgrund seiner Form logischerweise auf zwei Sockel auf.

Kaum zu glauben: Was der MAX alles kann.

Sämtliche MAX-Elemente — die ganze Werbehülle, das Gebläse, die Innenbeleuchtung — finden im MAX-Sockel Platz und werden so vor Verschmutzung geschützt. Darüber hinaus ist er auch überaus praktisch und handlich zu transportieren.

Einfach Deckel abzippen, Stecker in die Steckdose und in wenigen Sekunden ist er aufgebaut, Ihr MAX.

Ein besseres Wort für „Perfektion"? Sublimationsdruck!

Um Ihr Sujet in digitaler Perfektion umzusetzen, werden die MAX Säulen vorzugsweise im Sublimationsdruckverfahren bedruckt. Für ein Ergebnis, das sich wahrlich sehen lassen kann!

MAX SÄULE, 2,8 METER

MAX Details

- Aufbauzeit ca. 20 Sek.
- Gewicht ca. 19 kg
- Höhe 280 cm x 64 cm
- Strom 230 V, max. 750 W
- Windstabil bis ca. 40 km/h, gleichförmig
- IP44, CE, TÜV, ÖNORM

no problaim
Aufblasbare Werbeträger

WIR BLASEN AUF. SIE FALLEN AUF. www.noproblaim.at

DER **MAX**, DER IN JEDE GELD-BÖRSE PASST.

Dürfen wir vorstellen: **Easy MAX**, das jüngste Mitglied der Familie MAX. Easy an ihm ist vor allem seine vereinfachte Sockelkonstruktion. Die macht ihn leichter und kostengünstiger.

Der Easy MAX ist die vereinfachte, günstige Form vom MAX. Gebläse und Licht sind im Sockel fix verbaut und die Werbehülle ist ebenso mittels Zipper tauschbar.

Easy MAX kann alles, was alle anderen MAX Säulen auch können: Einfach auf- und abzubauen, komfortabel zu transportieren und eindrucksvoll beleuchtbar. Ein weiterer Vorteil: er ist um ca. 8 kg leichter als der klassische MAX, was ihn noch transportabler macht.

Und auch für Easy MAX gilt: Der vereinfachte Sockel ohne doppelten Boden ist mit jeder anderen MAX Werbehülle kombinierbar.

Easy MAX Details

- Aufbauzeit ca. 20 Sek.
- Gewicht ca. 11 kg
- Höhe 280 cm x 64 cm
- Strom 230 V, max. 750 W
- IP44, CE, TÜV, ÖNORM

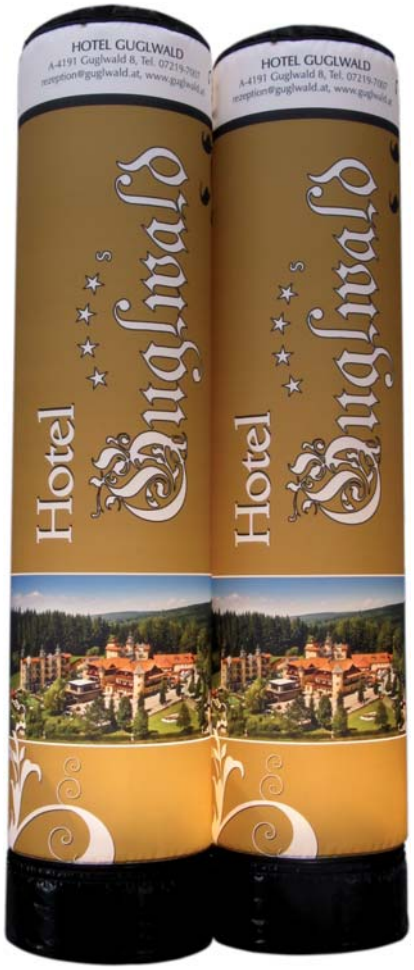

EASY MAX, 2,8 METER

no problaim
Aufblasbare Werbeträger

WIR BLASEN AUF. SIE FALLEN AUF. www.noproblaim.at

EINFACH RIESIG, DIESER **SUPER MAX**!

Obwohl der Super MAX mit seinen 4 Meter Höhe alle anderen MAX Säulen um vieles überragt, ist er weder schwerer noch unhandlicher - sondern ganz im Gegenteil!

Das ist einzigartig, das ist wirklich riesig: Der Super MAX steht auf demselben Sockel wie die MAX Säulen. Der "Stutzen" am Sockel wird von 64 auf 92 cm aufgeblasen. Der Super MAX ist also genauso transportabel und praktisch wie alle anderen auch.

Das heißt, der Super MAX ist wirklich nur dann größer und mächtiger, wenn er es auch sein soll: im aufgeblasenen Zustand! Bei der Lagerung und dem Transport ist er genau so praktisch und robust wie der MAX.

Super MAX Details

- Aufbauzeit ca. 1 Min.
- Gewicht ca. 20 kg
- Höhe 400 cm x 92 cm
- Strom 230 V, max. 750 W
- IP44, CE, TÜV, ÖNORM

SUPER MAX SÄULE, 4 METER

SUPER MAX SÄULE, 4 METER

no problaim
Aufblasbare Werbeträger

WIR BLASEN AUF. SIE FALLEN AUF. www.noproblaim.at

DER HAT DEN BOGEN RAUS, UNSER **BOGEN MAX**.

Hier bietet Ihnen no problaim zwei Grundformen zur Auswahl: Corner und Classic. Was die zwei gemeinsam haben? Zwei komplett eigen- und vollständige Sockel, die man ganz einfach mittels Zipp auseinandernehmen kann. Ein Bogen MAX ist also ebenso handlich aufzustellen und einfach zu transportieren wie alle MAX Säulen.

Die zwei Sockel eines Bogen MAX sind wirklich total eigenständig. Mit allem, was dazugehört: Gebläse und entsprechende Beleuchtung. Daraus folgt ein weiterer, einzigartiger Vorteil: Wenn man will, kann man — ganz einfach per Zipp — aus einem Bogen MAX und seinen beiden Sockel auch einzelne MAX Säulen machen. Im Handumdrehen hat man — sofern man über die entsprechenden MAX Hüllen verfügt — zum Beispiel zwei voll einsatzfähige Special MAX, Super MAX oder jede andere MAX Form.

BOGEN MAX, 3,9 METER BREIT

no problaim
Aufblasbare Werbeträger

WIR BLASEN AUF. SIE FALLEN AUF. www.noproblaim.at

DARAUF MÜSSEN WIR ANSTOSSEN: UNSER **FLASCHEN MAX**.

Grundsätzlich gilt: jede Flaschenform, die über einen Sockel passt, kann zu einem Flaschen MAX werden. Aufgrund der Innenstruktur eignen sich jedoch runde Flaschen dafür ein wenig besser. Bei no problaim ist jedoch von vornherein nichts ausgeschlossen.

Wo ein Flaschen MAX, da ist natürlich auch ein Flaschen Super MAX. Beide basieren auf ein und demselben Sockel. Beim Flaschen Super MAX wird bloß der Stutzen des Sockels auf 92 cm aufgeblasen.

Bedruckt werden die Flaschen MAX Hüllen vorzugsweise komplett im Sublimationsdruck. Mittels dieser Drucktechnik sind die allerbesten Ergebnisse möglich: vom Glasflascheneffekt bis zum erfrischenden Wasserperleffekt.

Rufen Sie uns einfach an und erzählen Sie uns, welche Flaschenform Sie gerne hätten. Wir beraten Sie gerne hinsichtlich der Umsetzbarkeit.

FLASCHEN MAX, 2,8 METER

FLASCHEN SUPER MAX, 3,5 METER

no problaim
Aufblasbare Werbeträger

WIR BLASEN AUF. SIE FALLEN AUF. www.noproblaim.at

SONDERWÜNSCHE? **MAX** MACHT'S MÖGLICH.

Was auch immer Ihnen vorschwebt, wir füllen es mit Luft: Ihr individuelles Produktdesign, Ihr Firmenlogo wird zum riesigen dreidimensionalen Special MAX! Das heißt, alles, was auch nur im Entferntesten der klassischen MAX-Form entgegenkommt (was sich also über einen Sockel stülpen lässt), ist realisierbar.

„Wir blasen auf. Sie fallen auf" gilt hier ganz besonders. Lassen Sie Ihrer Phantasie freien Lauf, ihr sind (fast) keine Grenzen gesetzt.

SPECIAL MAX APFEL, 2,8 METER

SPECIAL MAX FLAMME, 2,8 METER

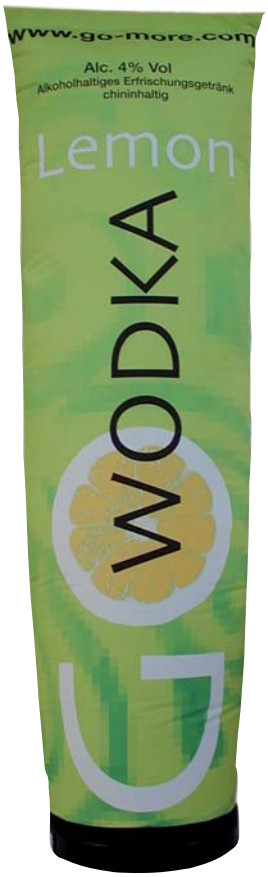

SPECIAL MAX TUBE, 3,5 METER

no problaim
Aufblasbare Werbeträger

WIR BLASEN AUF. SIE FALLEN AUF. www.noproblaim.at

STRAMM STEHEN — AUCH OHNE **STROM**.

Unsere Werbesäulen sind mittlerweile aus der Event- und Veranstaltungsszene nicht mehr wegzudenken. Und dank der Pneu Säulen sind sie auch einsetzbar, wenn vor Ort keine Stromversorgung gegeben ist.

Wie alle anderen Pneu-Produkte werden sie einmal aufgeblasen und stehen dann völlig strom- und gebläselos über mehrere Stunden „wie eine Eins".

Ihre Werbehülle kann mittels Zipp komplett und völlig problemlos getauscht werden.

Um im rechten Licht zu erstrahlen, gibt es optional eine LED-Beleuchtung mit Akku-Betrieb oder 230 Volt.

Der spezielle und robuste Sockel ist mit einer stabilen Bodenplatte mit Gummifüßchen und Tragegriff ausgestattet. Ein Aufblas- und Überdruckventil sorgen für leichtes Handling und regeln den Druck. Die Sockeln sind in schwarz und weiß lieferbar.

Pneu Säule Details

- Aufbauzeit ca. 3 - 10 Min.
- Gewicht ca. 8 kg bis 12 kg
- Höhe 250 cm bis 500 cm
- stromlos
- CE

PNEU SÄULE, 2,5 METER

PNEU SÄULE, 2,5 METER

no problaim
Aufblasbare Werbeträger

WIR BLASEN AUF. SIE FALLEN AUF. www.noproblaim.at

EINFACHER GEHT'S NICHT: SO EINFACH STEHT ER, IHR **MAX**.

Einfacher Aufbau

Stellen Sie den MAX-Sockel auf den Boden, zippen Sie den Deckel vom Sockel ab.

Zippen Sie - wenn noch nicht geschehen - die Werbefläche an den Sockel und an den Deckel, achten Sie darauf, dass alle Zipper vollständig geschlossen sind.

Stecken Sie den Stecker in die Steckdose - Ihr MAX bläst sich nun innerhalb weniger Sekunden zu seiner vollen Größe auf. Unterstützen Sie die Werbefläche beim Aufblasen damit diese nicht auf den Boden fällt.

Licht

Das Licht kann separat zugeschaltet werden. Dazu den Zipp zwischen Sockel und Werbefläche ein kleines Stück öffnen und den Lichtschalter im Sockelinneren betätigen.

Abbau

Achtung beim Abbau! Der Halogen-Scheinwerfer wird heiß! Das Material der Werbefläche beginnt zu schmelzen, wenn es mit dem Scheinwerfer in Berührung kommt!

Daher beim Abbau **zuerst Innenbeleuchtung ausschalten!**

10 Minuten warten, bis der Halogen-Scheinwerfer abgekühlt ist. Erst dann den Stecker ziehen, damit sich das Gebläse abschaltet.

Die Werbefläche und das Kabel im Sockel verstauen, Deckel aufzippen - und schon ist Ihr MAX fertig zum Abtransport.

i MAX Details

- Aufbauzeit ca. 20 Sek.
- Gewicht ca. 19 kg
- Höhe 280 cm x 64 cm
- Strom 230 V, max. 750 W
- Windstabil bis ca. 40 km/h, gleichförmig
- IP44, CE, TÜV, ÖNORM

TECHNISCHE DATEN
MAX, EASY MAX

MAX SÄULE ca. 2,8 x 0,64 m / 19 kg

MAX Säule, inklusive MAX-Sockel (mit Gebläse und 400 Watt Innenbeleuchtung) und Werbehülle mit 4c-Sublimationsdruck

Innenbeleuchtung als LED 30 Watt weiß
Drehzahlregler, ideal für den geräuscharmen Indoor-Einsatz
Filter, (wechselbar)

Druckfläche (=Werbefläche) 2 Flächen á 102 cm x 254 cm (inklusive 1 cm Überfüller an jeder Seite). Unter "sichtbarer Fläche" wird der individuelle Ausschnitt verstanden, der vom davor stehenden Betrachter jeweils gesehen werden kann. Verändert der Betrachter seine Position, ändert sich für ihn auch die "sichtbare Fläche".

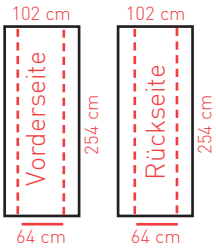

64 cm entsprechen der sichtbaren Fläche

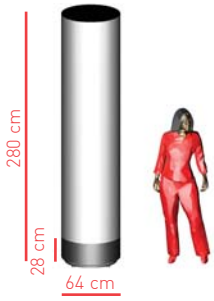

EASY MAX SÄULE ca. 2,8 x 0,64 m / 11 kg

Easy MAX, inklusive Easy MAX-Sockel (mit Gebläse und 400 Watt Innenbeleuchtung) und Werbehülle mit 4c-Sublimationsdruck

Innenbeleuchtung als LED 30 Watt weiß
Drehzahlregler, ideal für den geräuscharmen Indoor-Einsatz
Filter, (wechselbar)

Druckfläche (=Werbefläche) 2 Flächen á 102 cm x 254 cm (inklusive 1 cm Überfüller an jeder Seite). Unter "sichtbarer Fläche" wird der individuelle Ausschnitt verstanden, der vom davor stehenden Betrachter jeweils gesehen werden kann. Verändert der Betrachter seine Position, ändert sich für ihn auch die "sichtbare Fläche".

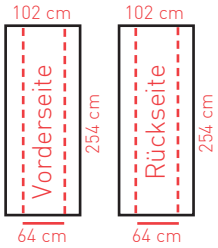

64 cm entsprechen der sichtbaren Fläche

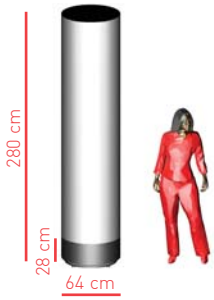

Folgende Sockelfarben sind ohne Aufpreis lieferbar:
schwarz, weiß, rot, grün, blau
Druck: 4c-Sublimationsdruck

Zertifikationen: IP44, CE, TÜV, ÖNORM

DATEN FÜR PRODUKTION

Grundmaterial:
Spezielles Polyestergewebe.

Druck erfolgt als:
4c-Sublimationsdruck.

Format:
PDF, EPS mit Vektoren und Pfaden, sowie vektorisierten Schriften.
Offene Dateien nach Rücksprache (z.B. Adobe Illustrator).
Bitte in CMYK aufbereiten sowie Pantone Farbangaben beistellen.
Layoutentwurf zusätzlich als .jpg Datei beistellen.

Qualität:
Bei Bitmap Dateien 300 dpi in Originalgröße.

Überfüller:
An jeder Seite ca. 1 cm.

Andere Formate sind nur nach Absprache möglich. Für mangelhafte Datenübertragung bzw. Nachbearbeitung müssen wir Ihnen eine vom zusätzlichen Aufwand abhängige Gebühr verrechnen. Je Arbeitsstunde für Auf- oder Nachbereitung der Druckdaten fallen EUR 75,00, für Druckdatenübernahme EUR 25,00 an.

TECHNISCHE DATEN
SUPER MAX

SUPER MAX SÄULE ca. 4,0 x 0,92 m / 22 kg

Super MAX Säule, inklusive MAX-Sockel (mit Gebläse und 400 Watt Innenbeleuchtung) und Werbehülle mit 4c-Sublimationsdruck

Innenbeleuchtung als LED 30 Watt weiß
Filter, (wechselbar)

Druckfläche (=Werbefläche) 2 Flächen á 147 cm x 356 cm (inklusive 1 cm Überfüller an jeder Seite). Unter "sichtbarer Fläche" wird der individuelle Ausschnitt verstanden, der vom davor stehenden Betrachter jeweils gesehen werden kann. Verändert der Betrachter seine Position, ändert sich für ihn auch die "sichtbare Fläche".

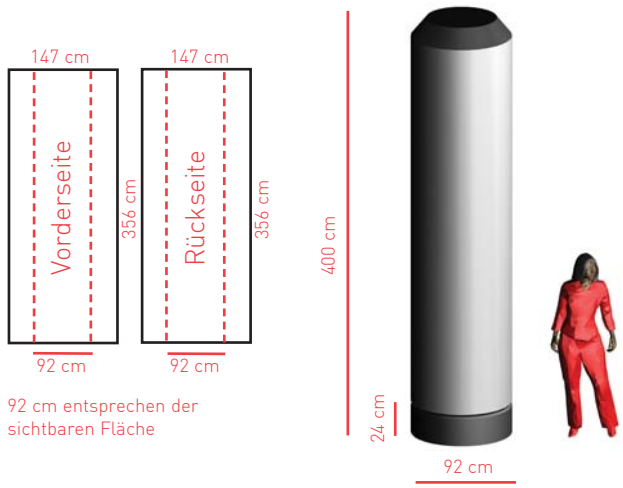

Folgende Sockelfarben sind ohne Aufpreis lieferbar:
schwarz, weiß, rot, grün, blau
Druck: 4c-Sublimationsdruck

Zertifikationen: IP44, CE, TÜV, ÖNORM

DATEN FÜR PRODUKTION

Grundmaterial:
Spezielles Polyestergewebe.

Druck erfolgt als:
4c-Sublimationsdruck.

Format:
PDF, EPS mit Vektoren und Pfaden, sowie vektorisierten Schriften.
Offene Dateien nach Rücksprache (z.B. Adobe Illustrator).
Bitte in CMYK aufbereiten sowie Pantone Farbangaben beistellen.
Layoutentwurf zusätzlich als .jpg Datei beistellen.

Qualität:
Bei Bitmap Dateien 300 dpi in Originalgröße.

Überfüller:
An jeder Seite ca. 1 cm.

Andere Formate sind nur nach Absprache möglich. Für mangelhafte Datenübertragung bzw. Nachbearbeitung müssen wir Ihnen eine vom zusätzlichen Aufwand abhängige Gebühr verrechnen. Je Arbeitsstunde für Auf- oder Nachbereitung der Druckdaten fallen EUR 75,00, für Druckdatenübernahme EUR 25,00 an.

TECHNISCHE DATEN
BOGEN MAX

BOGEN MAX CLASSIC ca. 3,9 x 3,0 x 0,64 m / 40 kg

Bogen MAX Classic, inklusive 2 Stück MAX-Sockel (mit Gebläse und 400 Watt Innenbeleuchtung) und Werbehülle mit 4c-Sublimationsdruck

Innenbeleuchtung als LED 30 Watt weiß (2 Stück)
Drehzahlregler, ideal für den Indoor-Einsatz (2 Stück)
Filter, 2 Stück (wechselbar)
Rückwand, einzippbar

Druckfläche auf Anfrage

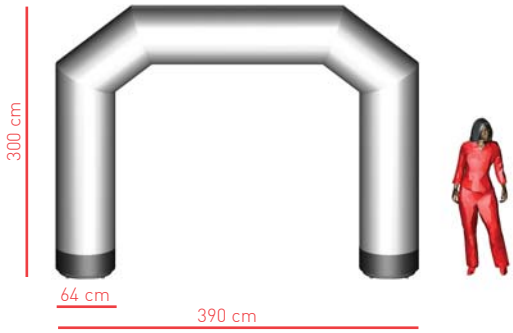

BOGEN MAX CORNER ca. 3,9 x 3,0 x 0,64 m / 40 kg

Bogen MAX Corner, inklusive 2 Stück MAX-Sockel (mit Gebläse und 400 Watt Innenbeleuchtung) und Werbehülle mit 4c-Sublimationsdruck

Innenbeleuchtung als LED 30 Watt weiß (2 Stück)
Drehzahlregler, ideal für den Indoor-Einsatz (2 Stück)
Filter, 2 Stück (wechselbar)
Rückwand, einzippbar

Druckfläche auf Anfrage

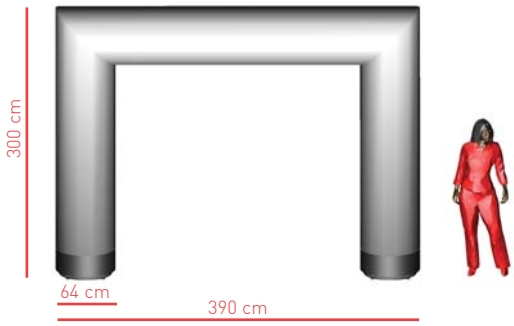

Folgende Sockelfarben sind ohne Aufpreis lieferbar:
schwarz, weiß, rot, grün, blau
Druck: 4c-Sublimationsdruck

Zertifikationen: IP44, CE, TÜV, ÖNORM

DATEN FÜR PRODUKTION

Grundmaterial:
Spezielles Polyestergewebe.

Druck erfolgt als:
4c-Sublimationsdruck.

Format:
PDF, EPS mit Vektoren und Pfaden, sowie vektorisierten Schriften.
Offene Dateien nach Rücksprache (z.B. Adobe Illustrator).
Bitte in CMYK aufbereiten sowie Pantone Farbangaben beistellen.
Layoutentwurf zusätzlich als .jpg Datei beistellen.

Qualität:
Bei Bitmap Dateien 300 dpi in Originalgröße.

Überfüller:
An jeder Seite ca. 1 cm.

Andere Formate sind nur nach Absprache möglich. Für mangelhafte Datenübertragung bzw. Nachbearbeitung müssen wir Ihnen eine vom zusätzlichen Aufwand abhängige Gebühr verrechnen. Je Arbeitsstunde für Auf- oder Nachbereitung der Druckdaten fallen EUR 75,00, für Druckdatenübernahme EUR 25,00 an.

TECHNISCHE DATEN
FLASCHEN MAX

FLASCHEN MAX ca. 2,8 x 0,64 m / 19 kg

Flaschen MAX, inklusive MAX-Sockel (mit Gebläse und 400 Watt Innenbeleuchtung) und Flaschenhülle mit 4c-Sublimationsdruck

Innenbeleuchtung als LED 30 Watt weiß
Drehzahlregler, ideal für den geräuscharmen Indoor-Einsatz
Filter, (wechselbar)

Druckfläche (=Werbefläche) abhängig von der Etikettierung am Orignial (inklusive 1 cm Überfüller an jeder Seite)

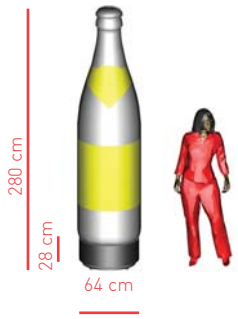

FLASCHEN SUPER MAX ca. 3,5 x 0,92 m / 22 kg

Flaschen Super MAX, inklusive MAX-Sockel (mit Gebläse und 400 Watt Innenbeleuchtung) und Flaschenhülle mit 4c-Sublimationsdruck

Innenbeleuchtung als LED 30 Watt weiß
Filter, (wechselbar)

Druckfläche (=Werbefläche) abhängig von der Etikettierung am Orignial (inklusive 1 cm Überfüller an jeder Seite)

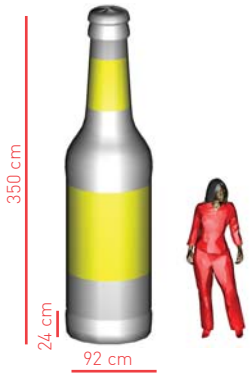

Folgende Sockelfarben sind ohne Aufpreis lieferbar:
schwarz, weiß, rot, grün, blau
Druck: 4c-Sublimationsdruck

Zertifikationen: IP44, CE, TÜV, ÖNORM

DATEN FÜR PRODUKTION

Grundmaterial:
Spezielles Polyestergewebe.

Druck erfolgt als:
4c-Sublimationsdruck.

Format:
PDF, EPS mit Vektoren und Pfaden, sowie vektorisierten Schriften.
Offene Dateien nach Rücksprache (z.B. Adobe Illustrator).
Bitte in CMYK aufbereiten sowie Pantone Farbangaben beistellen.
Layoutentwurf zusätzlich als .jpg Datei beistellen.

Qualität:
Bei Bitmap Dateien 300 dpi in Originalgröße.

Überfüller:
An jeder Seite ca. 1 cm.

Andere Formate sind nur nach Absprache möglich. Für mangelhafte Datenübertragung bzw. Nachbearbeitung müssen wir Ihnen eine vom zusätzlichen Aufwand abhängige Gebühr verrechnen. Je Arbeitsstunde für Auf- oder Nachbereitung der Druckdaten fallen EUR 75,00, für Druckdatenübernahme EUR 25,00 an.

TECHNISCHE DATEN
PNEU SÄULEN

PNEU SÄULE ca. 2,5 x 0,48 m / 8 kg

Pneu Säule, bestehend aus aufblasbarer pneumatischer Innenblase, Sockel und Deckel miteinader verschließbar, MDF-Bodenplatte mit Gummifüßchen, auswechselbare Außenhülle komplett mit Sublimationsdruck (B1), Handpumpe
Ersatzhülle mit 4c Sublimationsdruck
Innenbeleuchtung mit LED (mit Akku 12 V Black & Decker, Ladegerät) oder 230 Volt, 20 Watt, weiß oder RGB
Bodenplatte abnehmbar ca. 11 kg

PNEU SÄULE ca. 3,0 x 0,6 m / 9 kg

Pneu Säule, bestehend aus aufblasbarer pneumatischer Innenblase, Sockel und Deckel miteinader verschließbar, MDF-Bodenplatte mit Gummifüßchen, auswechselbare Außenhülle komplett mit Sublimationsdruck (B1), Handpumpe
Ersatzhülle mit 4c Sublimationsdruck
Innenbeleuchtung mit LED (mit Akku 12 V Black & Decker, Ladegerät) oder 230 Volt, 20 Watt, weiß oder RGB
Bodenplatte abnehmbar ca. 21 kg

PNEU SÄULE ca. 4,0 x 0,8 m / 10 kg

Pneu Säule, bestehend aus aufblasbarer pneumatischer Innenblase, Sockel und Deckel miteinader verschließbar, MDF-Bodenplatte mit Gummifüßchen, auswechselbare Außenhülle komplett mit Sublimationsdruck (B1), Handpumpe
Ersatzhülle mit 4c Sublimationsdruck
Innenbeleuchtung mit LED (mit Akku 12 V Black & Decker, Ladegerät) oder 230 Volt, 20 Watt, weiß oder RGB
Bodenplatte abnehmbar ca. 37 kg

PNEU SÄULE ca. 5,0 x 0,96 m / 12 kg

Pneu Säule, bestehend aus aufblasbarer pneumatischer Innenblase, Sockel und Deckel miteinader verschließbar, MDF-Bodenplatte mit Gummifüßchen, auswechselbare Außenhülle komplett mit Sublimationsdruck (B1), Handpumpe
Ersatzhülle mit 4c Sublimationsdruck
Innenbeleuchtung mit LED (mit Akku 12 V Black & Decker, Ladegerät) oder 230 Volt, 20 Watt, weiß oder RGB
Bodenplatte abnehmbar ca. 52 kg

Andere Größen, Druckflächen und Formen möglich! Preis auf Anfrage.

DATEN FÜR PRODUKTION

Grundmaterial:
Spezielles Polyestergewebe.

Druck erfolgt als:
4c-Sublimationsdruck.

Format:
PDF, EPS mit Vektoren und Pfaden, sowie vektorisierten Schriften.
Offene Dateien nach Rücksprache (z.B. Adobe Illustrator).
Bitte in CMYK aufbereiten sowie Pantone Farbangaben beistellen.
Layoutentwurf zusätzlich als .jpg Datei beistellen.

Qualität:
Bei Bitmap Dateien 300 dpi in Originalgröße.

Überfüller:
An jeder Seite ca. 1 cm.

Andere Formate sind nur nach Absprache möglich. Für mangelhafte Datenübertragung bzw. Nachbearbeitung müssen wir Ihnen eine vom zusätzlichen Aufwand abhängige Gebühr verrechnen. Je Arbeitsstunde für Auf- oder Nachbereitung der Druckdaten fallen EUR 75,00, für Druckdatenübernahme EUR 25,00 an.

no problaim
Aufblasbare Werbeträger

no problaim Werbeträger GmbH
Schuster-Straße 4, 2111 Tresdorf / Wien
Tel +43 (0)2262 64 65 00, Fax +43 (0)2262 64 65 09, info@noproblaim.at, www.noproblaim.at

Alle angeführten Preise verstehen sich in EUR, netto, pro Stück und ab Lager 2111 Tresdorf / Wien, zuzüglich 20 % MwSt., gültig ab Mai 2017. Alle Angaben ohne Gewähr. Änderungen und Druckfehler vorbehalten. Bezeichnungen/Produkte/Fotos/Skizzen und Texte sind geistiges Eigentum der no problaim Werbeträger GmbH. Sie dürfen ohne ihr Einverständnis weder vervielfältigt noch reproduziert werden. Es gelten die Allgemeinen Geschäftsbedingungen der no problaim Werbeträger GmbH in ihrer jeweils letztgültigen Fassung.